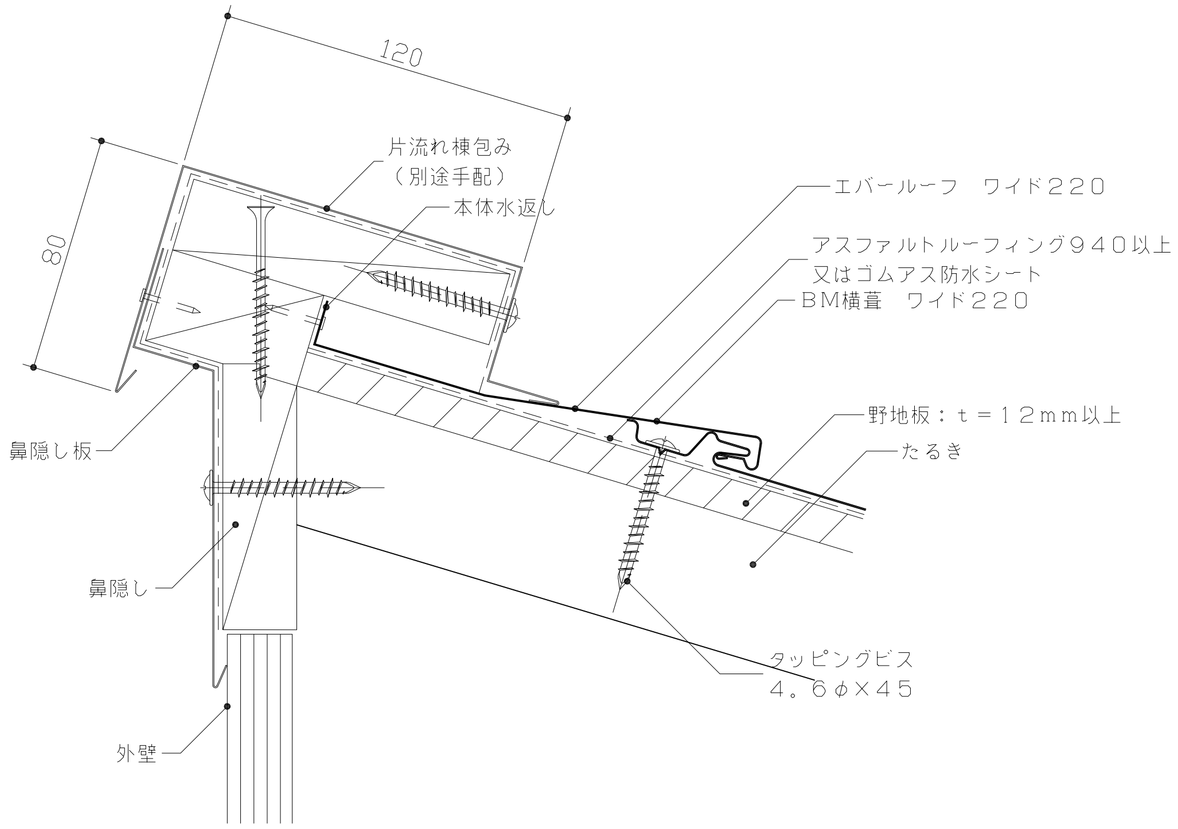

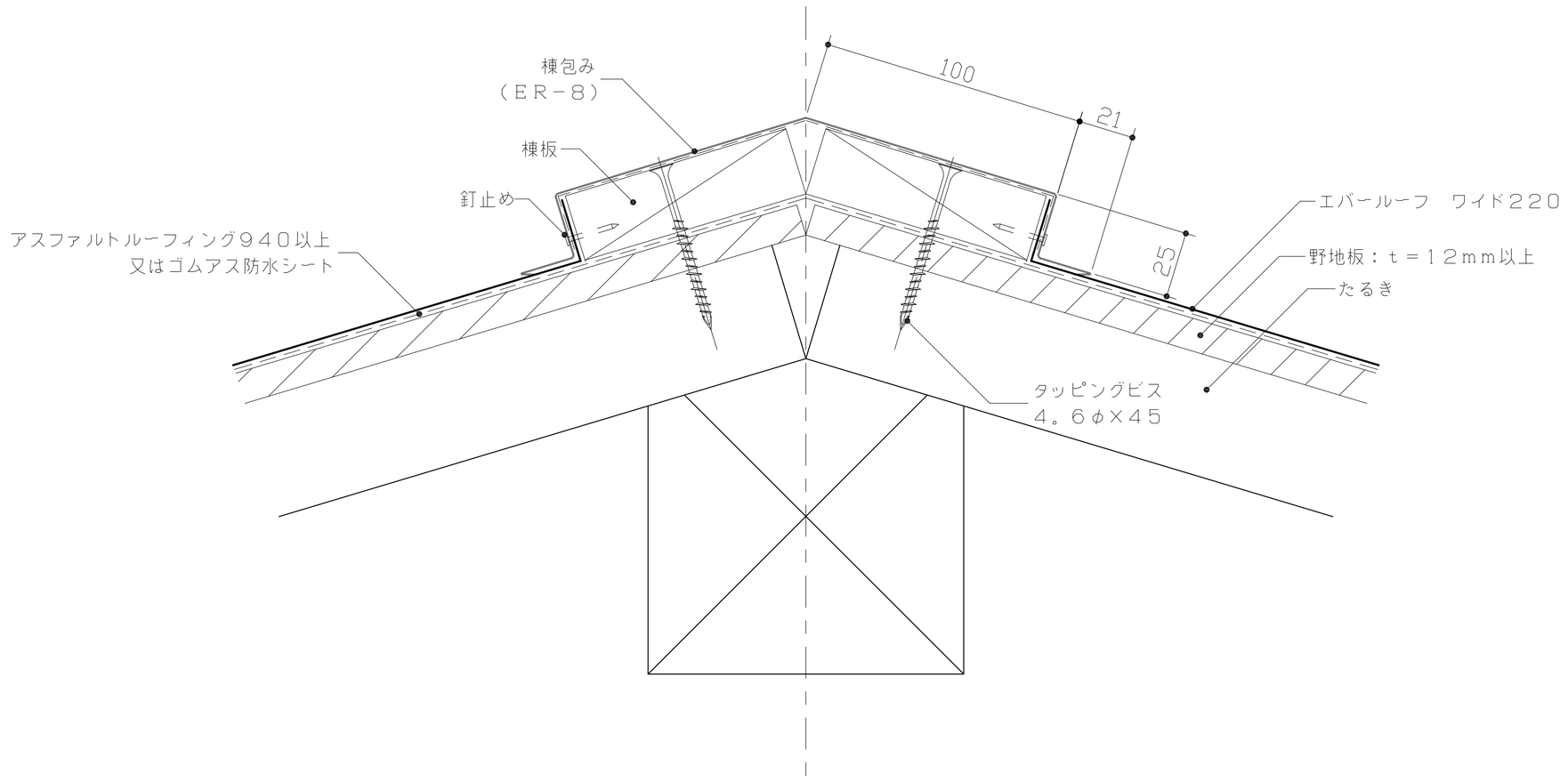

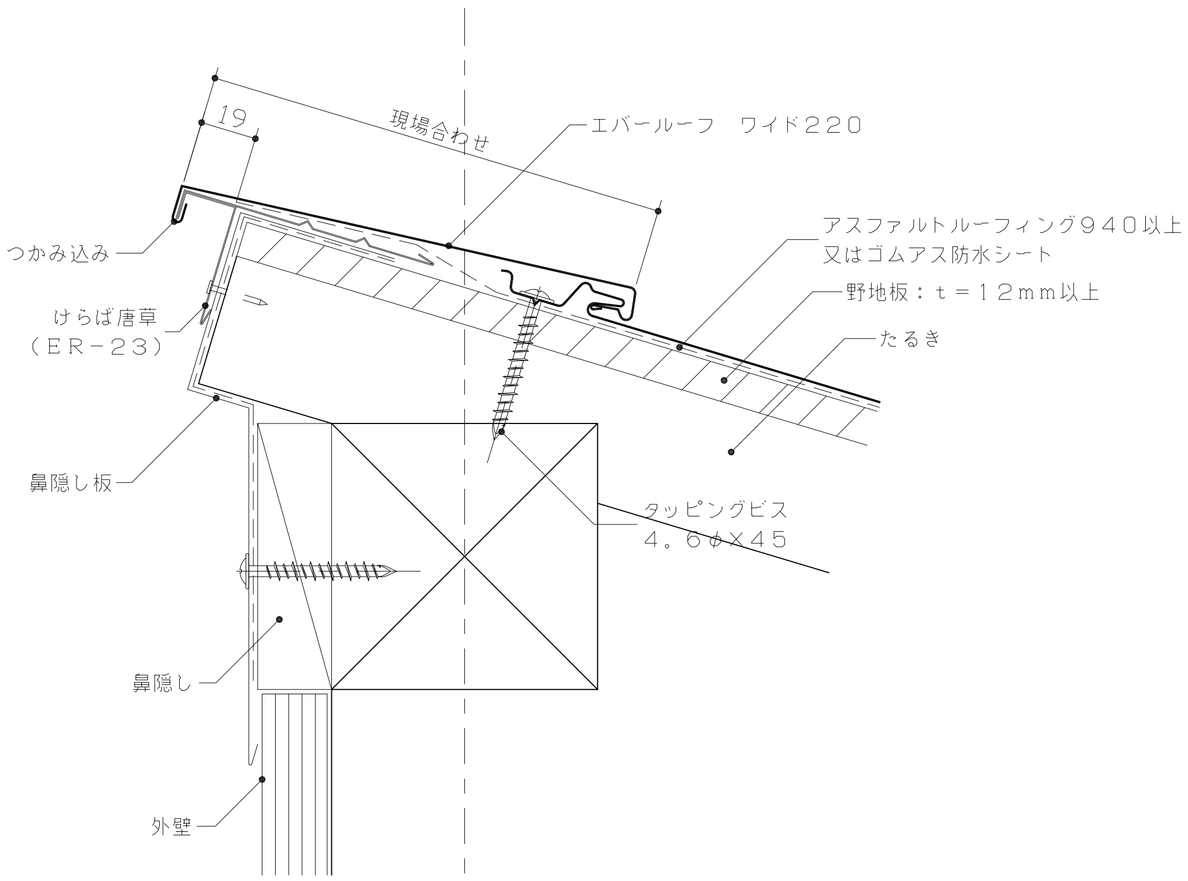

ビルトマテリアル株式会社	改訂			課長	上長	担当	製図	名称	エバールーフ　ワイド２２０	作成年月日 2010.04.01	図面番号 W220-103
							吉田	図面名	棟詳細図_W造	縮尺 1：3 (A3)	