サッシ取合部 水上・水下

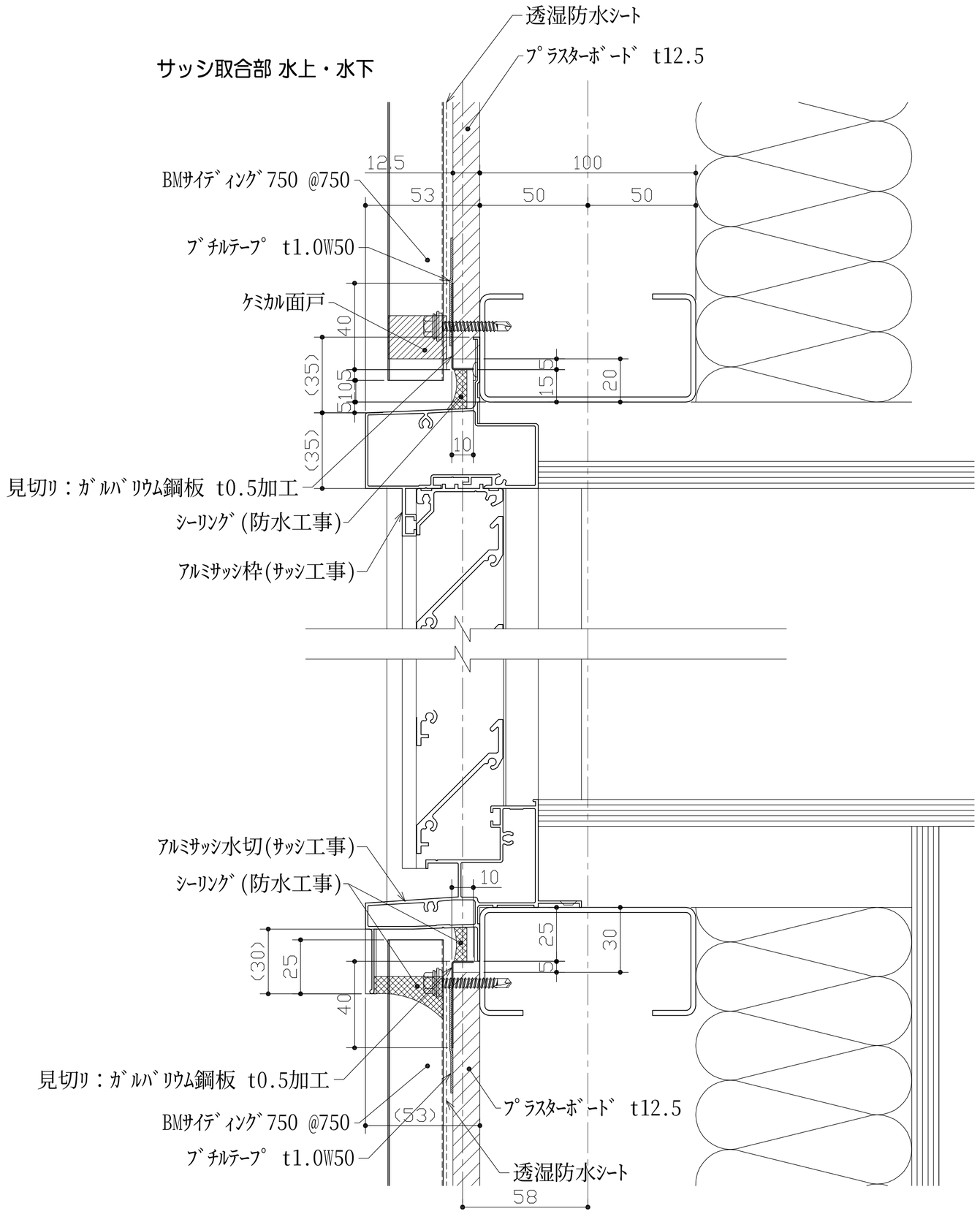

サッシ取合部 側面（谷部）

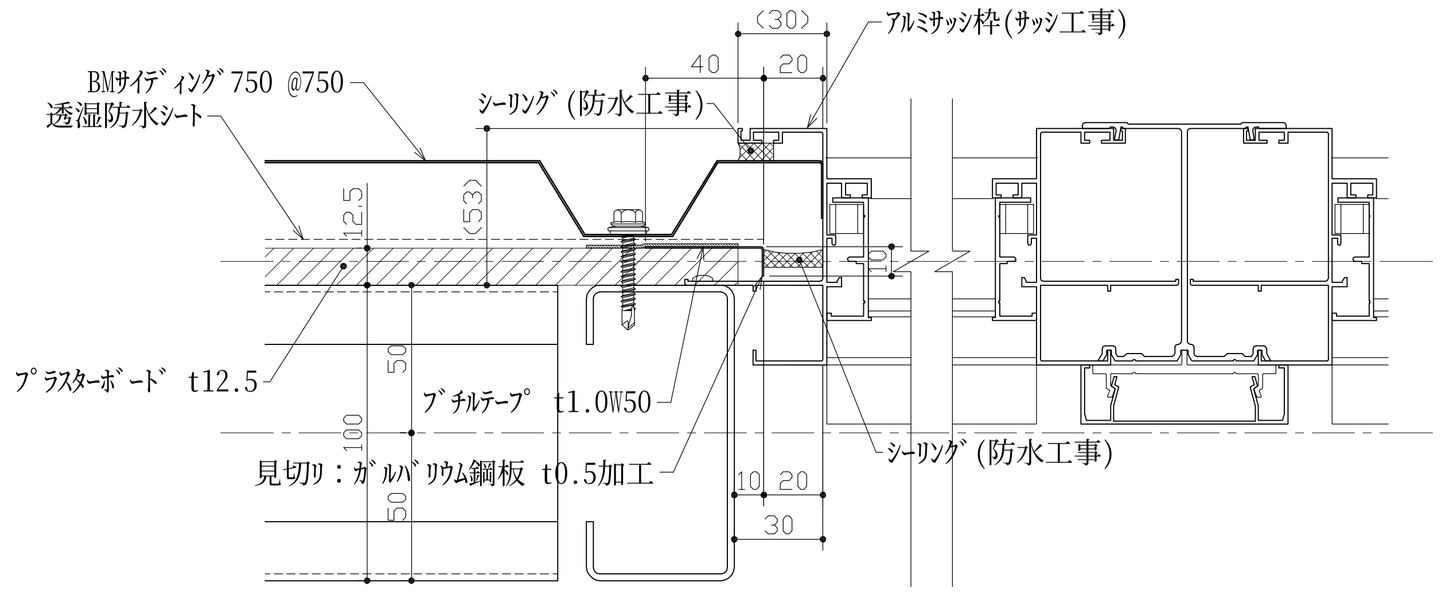

サッシ取合部 側面（山部）

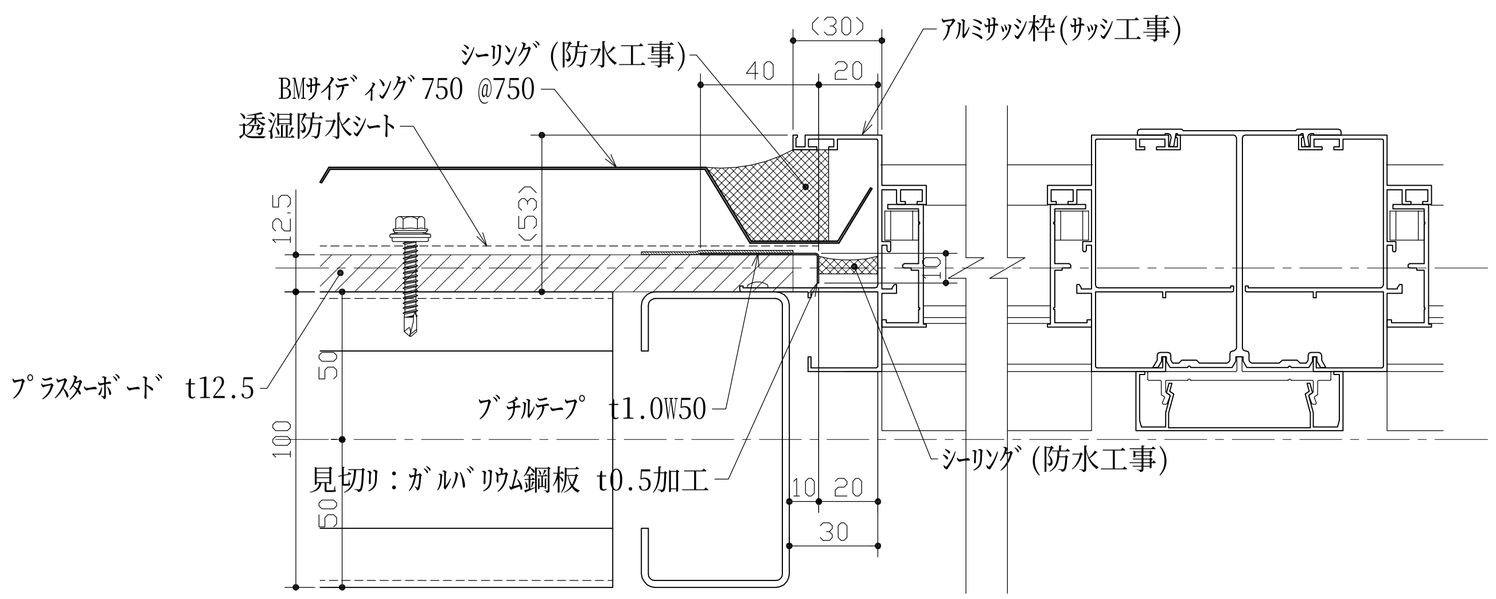

ビルトマテリアル株式会社	改訂		課長	上長	担当	製図	名称	BMサイディング750	作成年月日 2011.06.30	図面番号 SD750F-006
						油布	図面名	サッシ取合い詳細図	縮尺 1：3 (A3)	