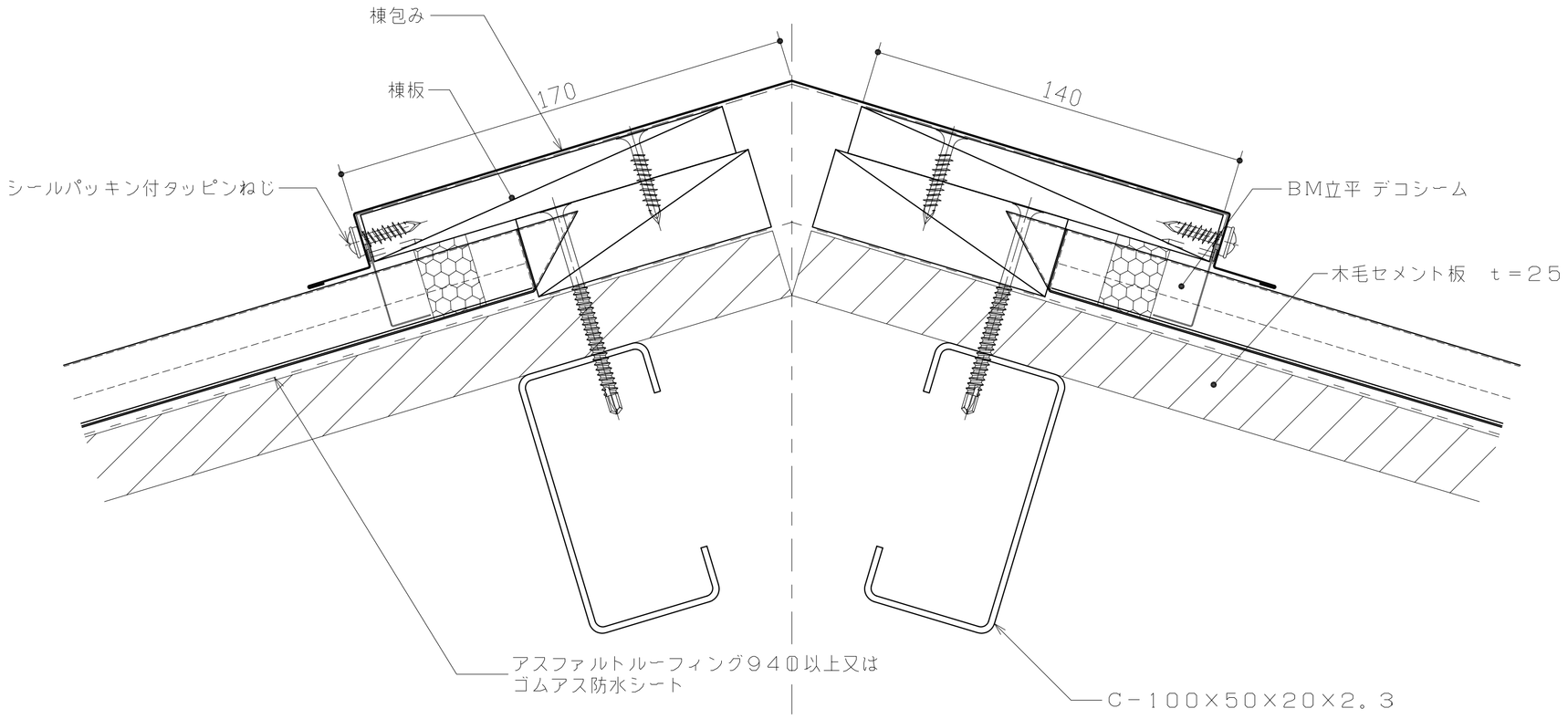


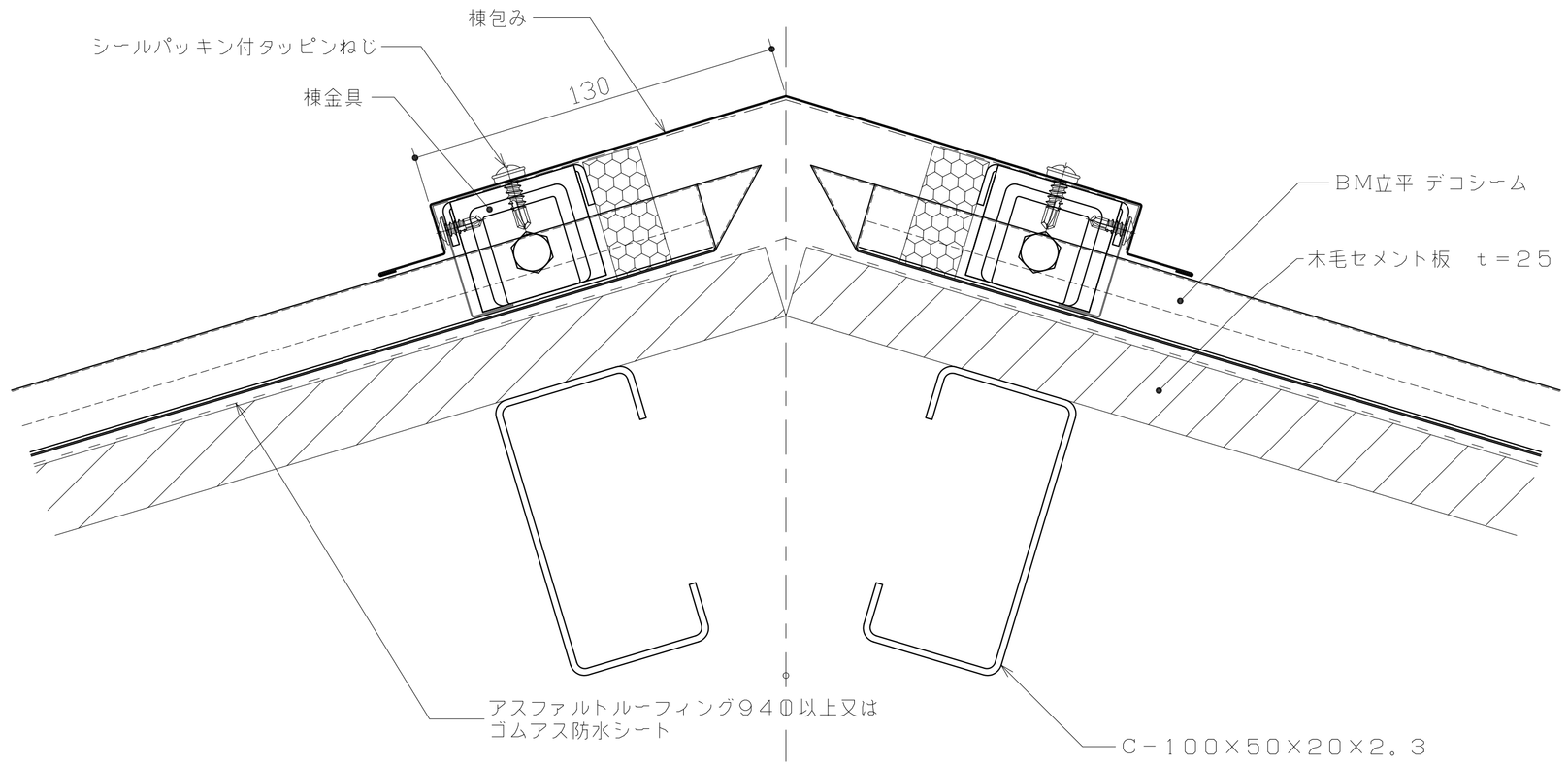


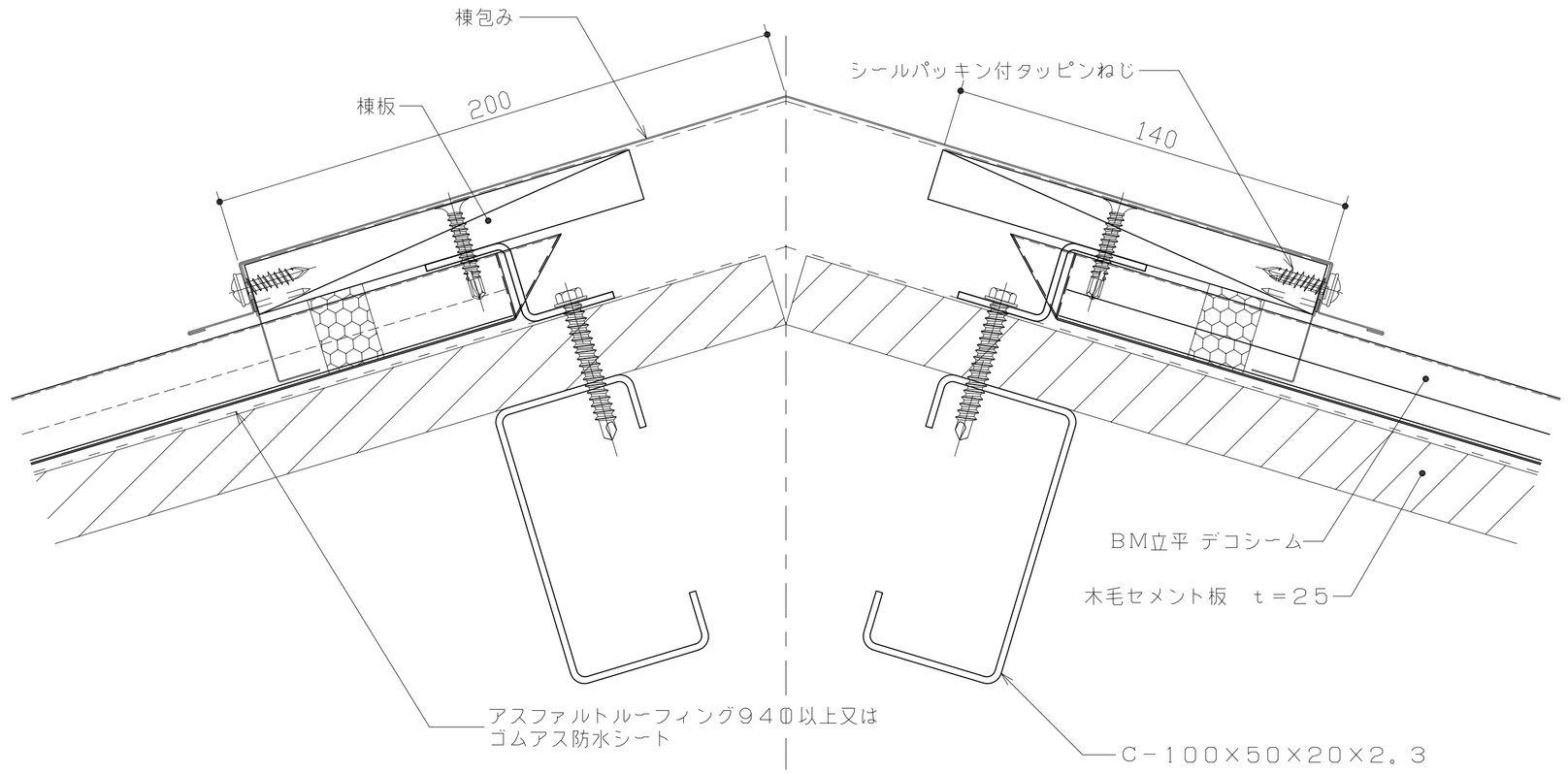


| | | | | | | | | | | | |
|---|---|---|---|---|---|---|---|---|---|---|---|
| ビルトマテリアル株式会社 | 改訂 | | | 課長 | 上長 | 担当 | 製図 | 名称 | BM立平 デコシーム333(375リブ付) | 作成年月日 2010.11.12 | 図面番号 |
| | | | | | | | 油布 | 図面名 | 棟詳細図 S造 | 縮尺 1：3 (A3) | DSS-003 |