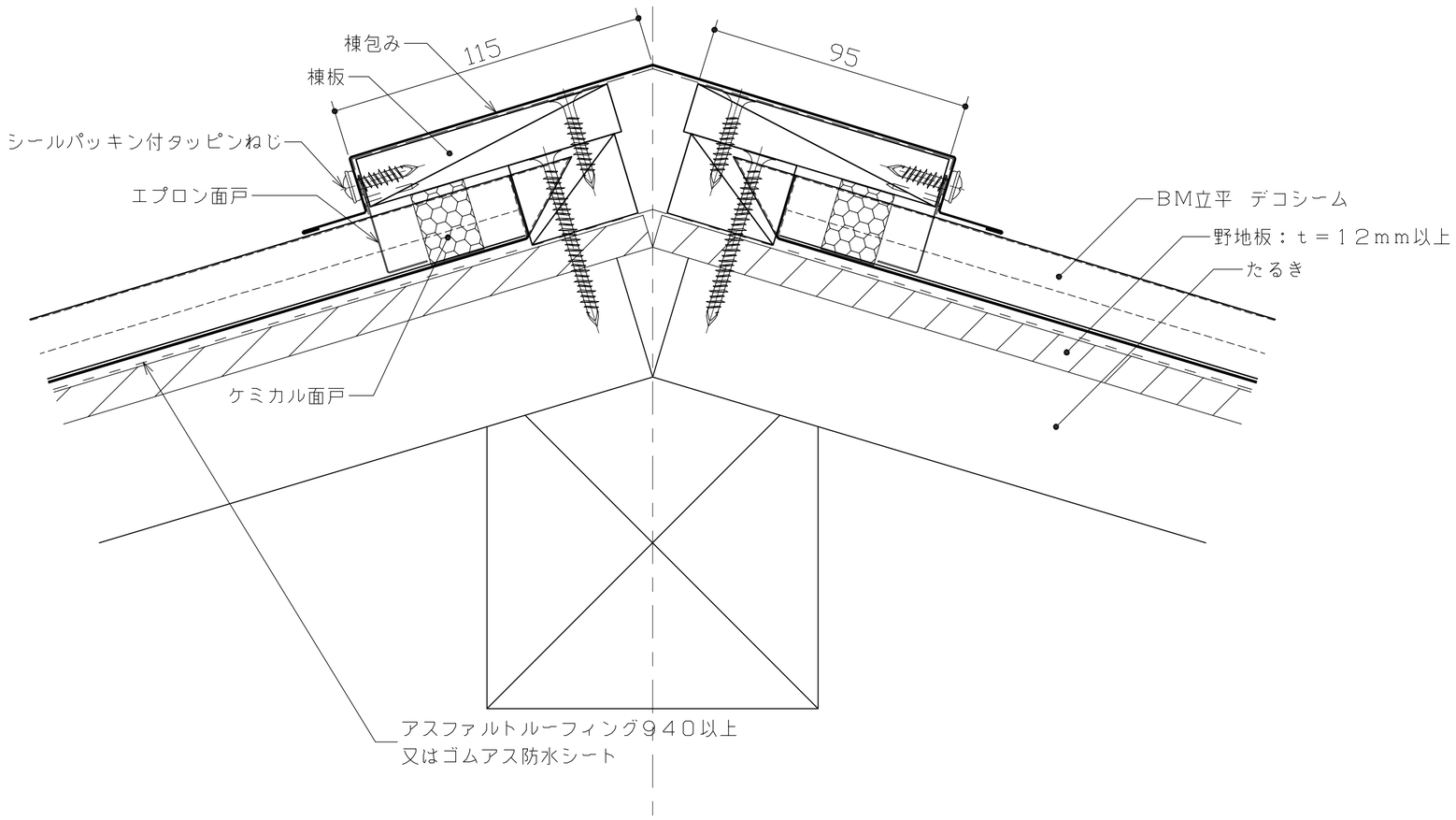

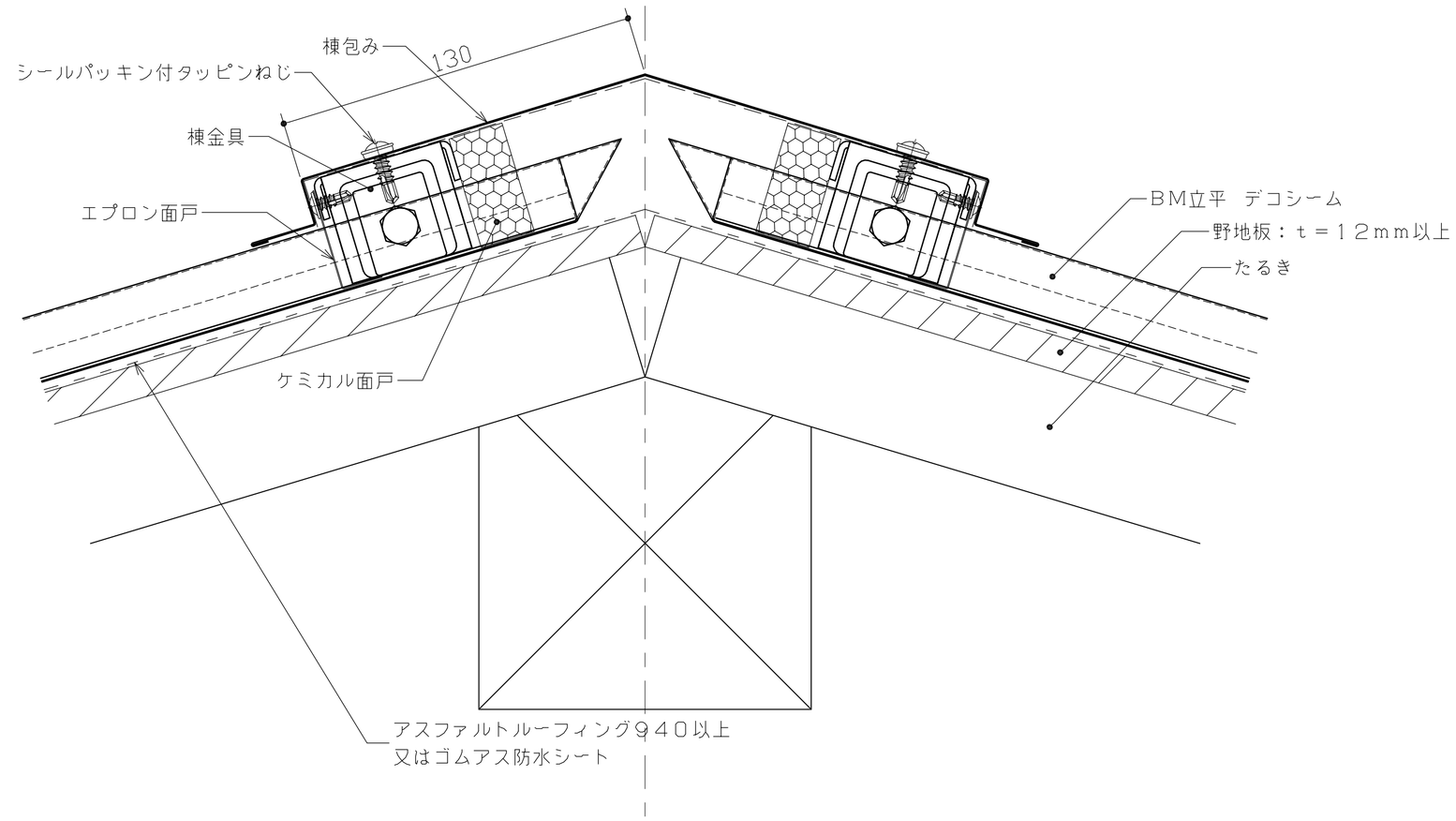

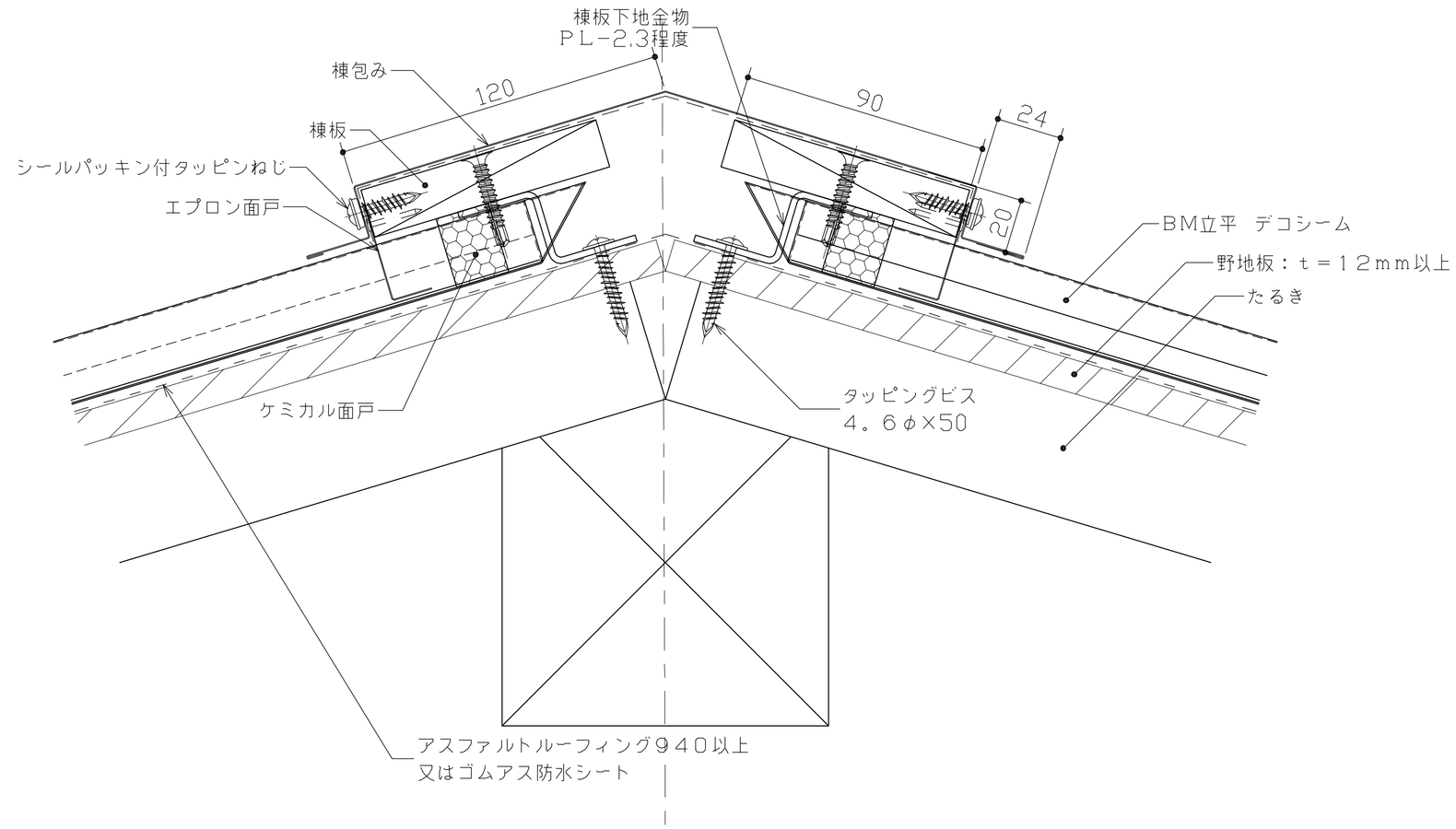

ビルトマテリアル株式会社	改訂			課長	上長	担当	製図	名称	BM立平 デコシーム333(375リブ付)	作成年月日 2010.11.12	図面番号 DSW-004
							油布	図面名	降り棟詳細図 W造	縮尺 1：3 (A3)	