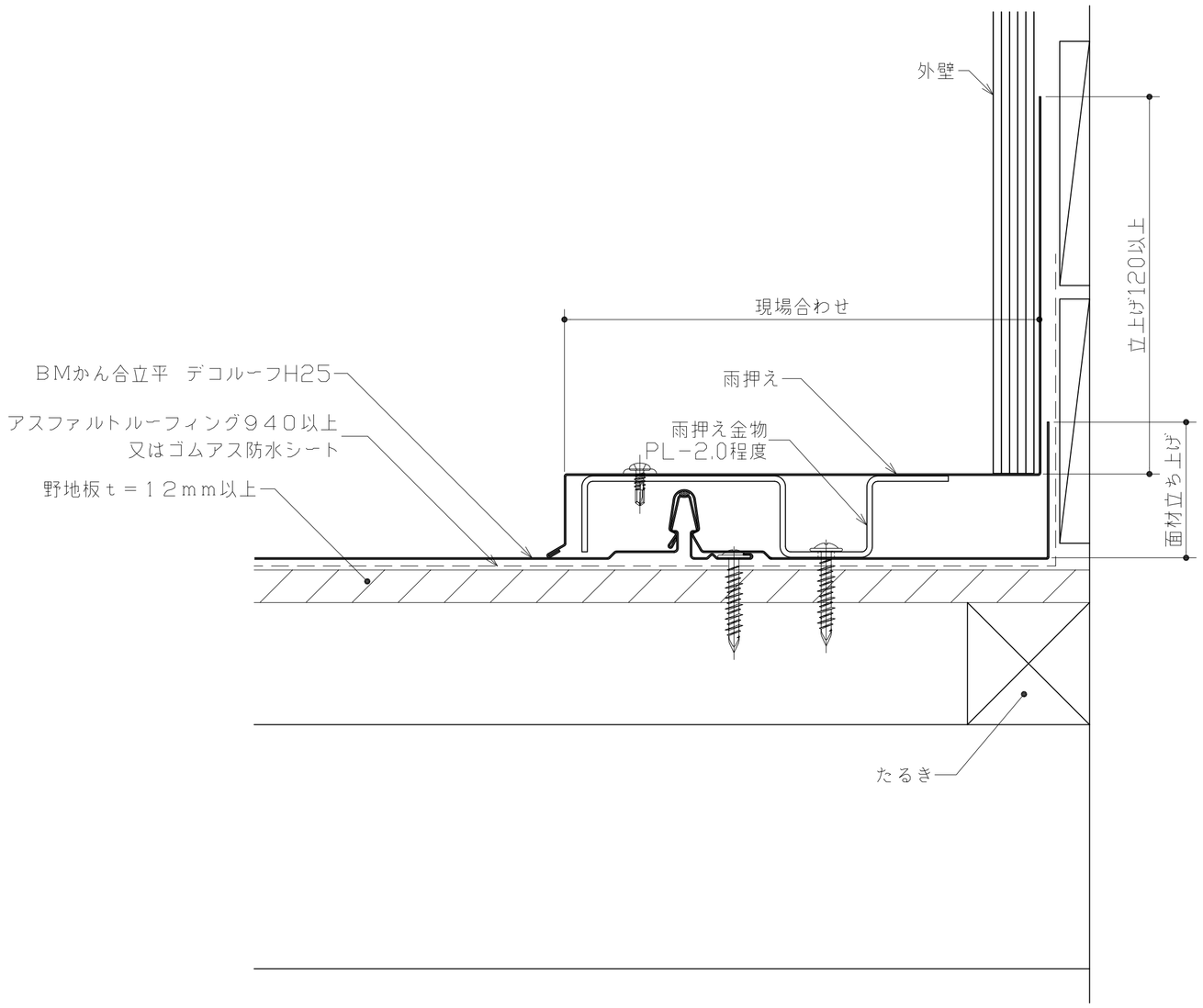

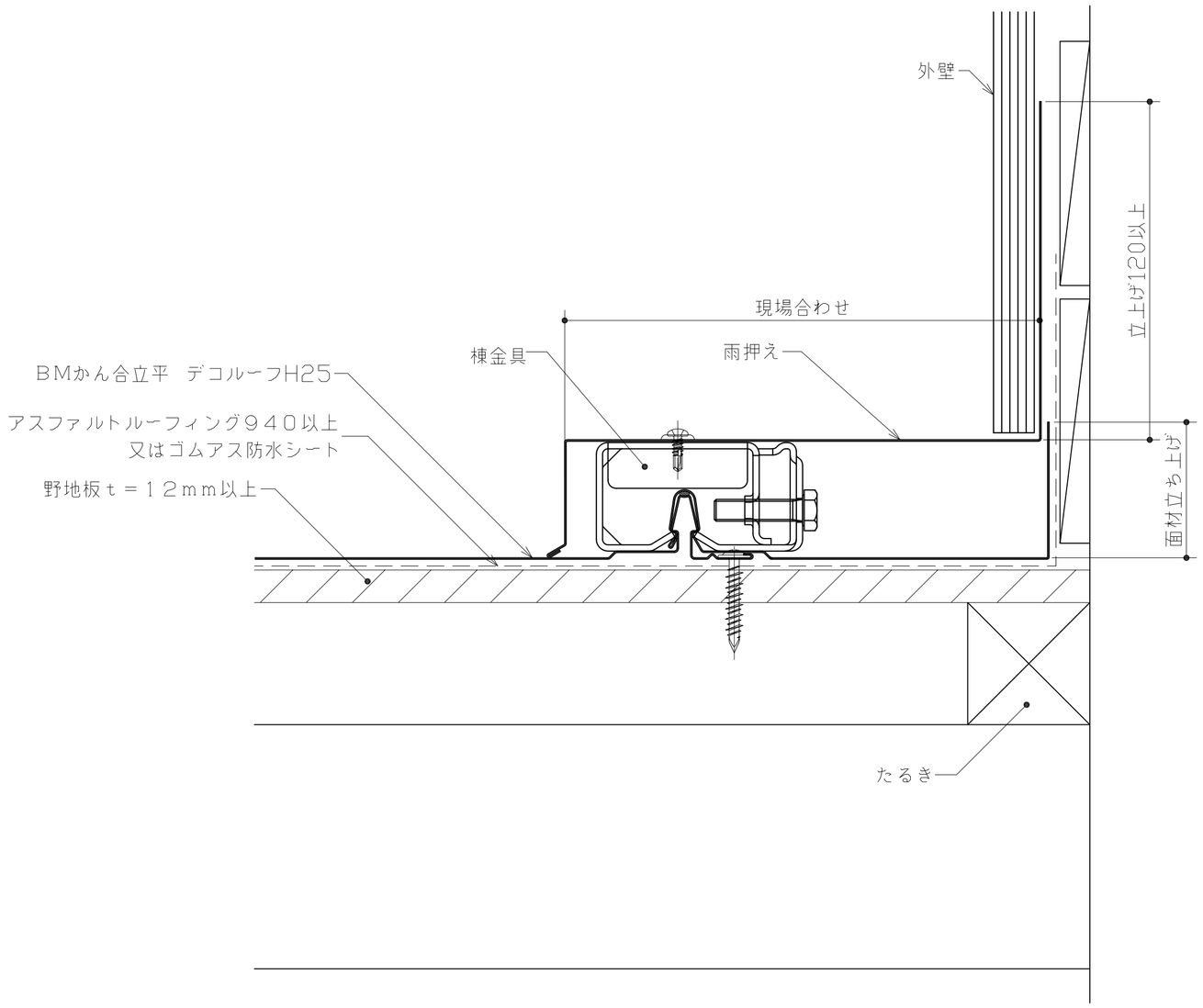

ビルトマテリアル株式会社

改訂			課長	上長	担当	製図	名称	BM嵌合立平 デコルーフH25	作成年月日 2016.07.15	図面番号
						吉田	図面名	壁取合い(ｹﾗﾊﾞ)詳細図 W造	縮尺 1：3 (A3)	DRW-006