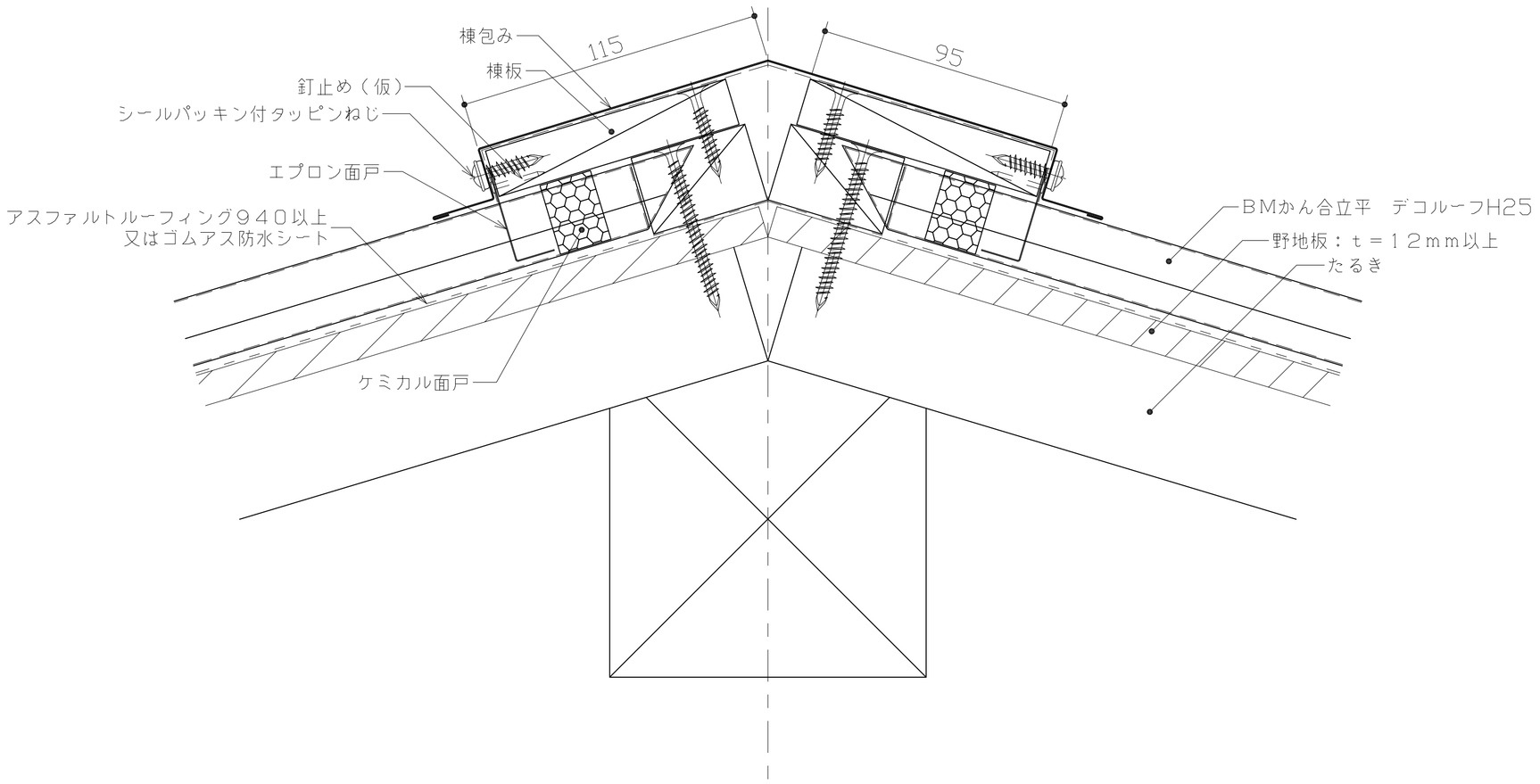

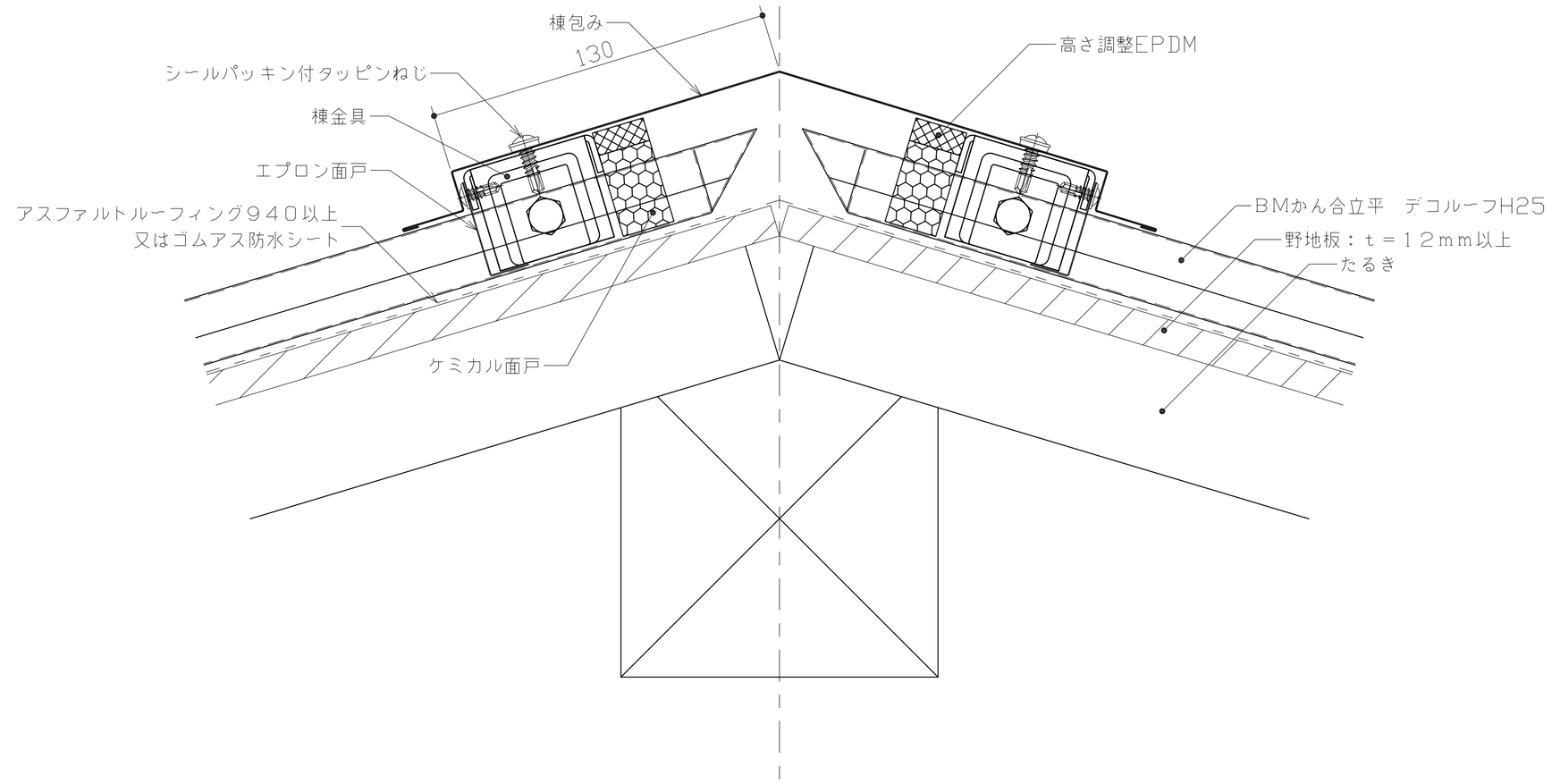

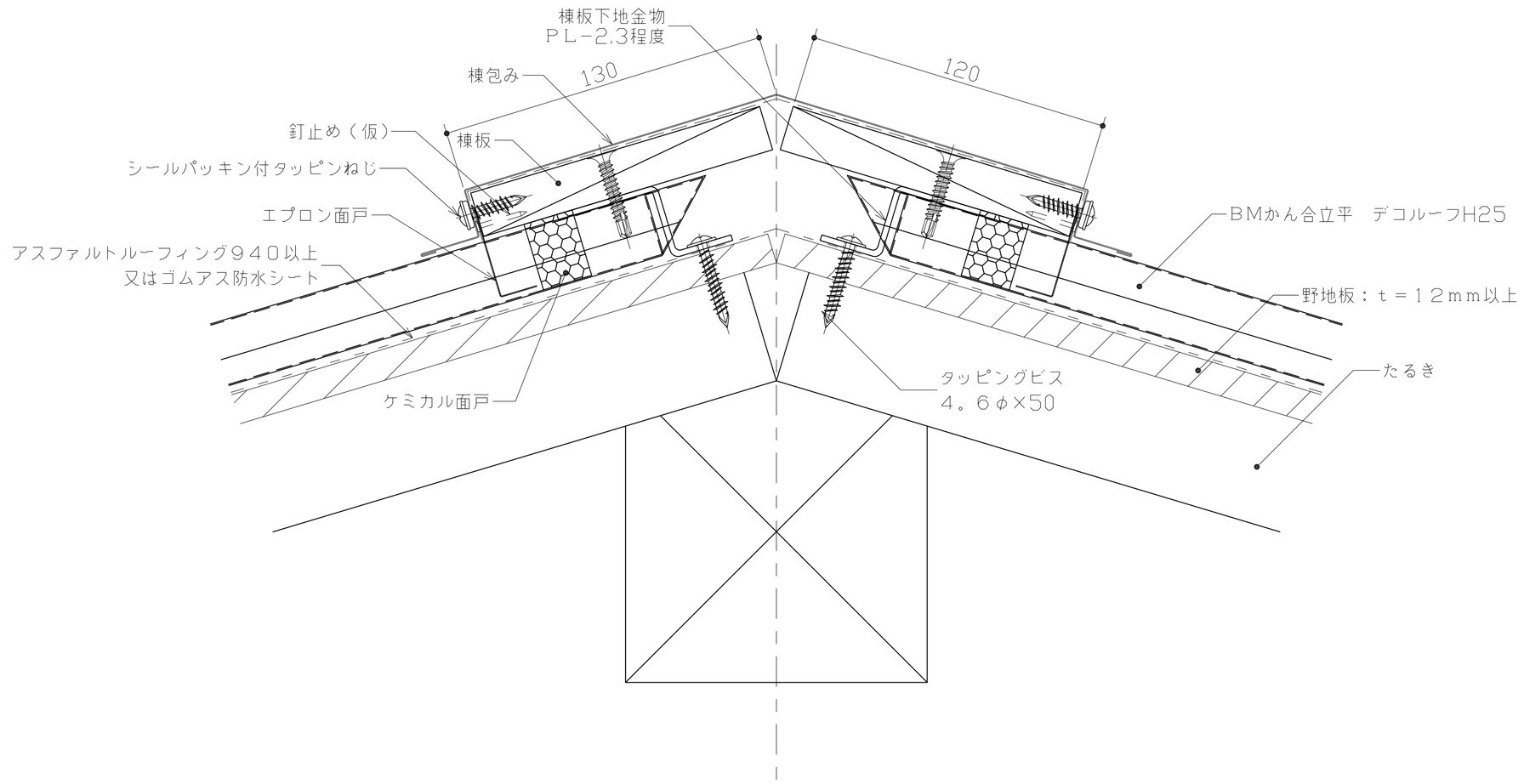

ビルトマテリアル株式会社

改訂	課長	上長	担当	製図	名称	BM嵌合立平 デコルーフH25	作成年月日 2016.09.30	図面番号
				吉田	図面名	棟詳細図 W造	縮尺 1：3 (A3)	DRW-003