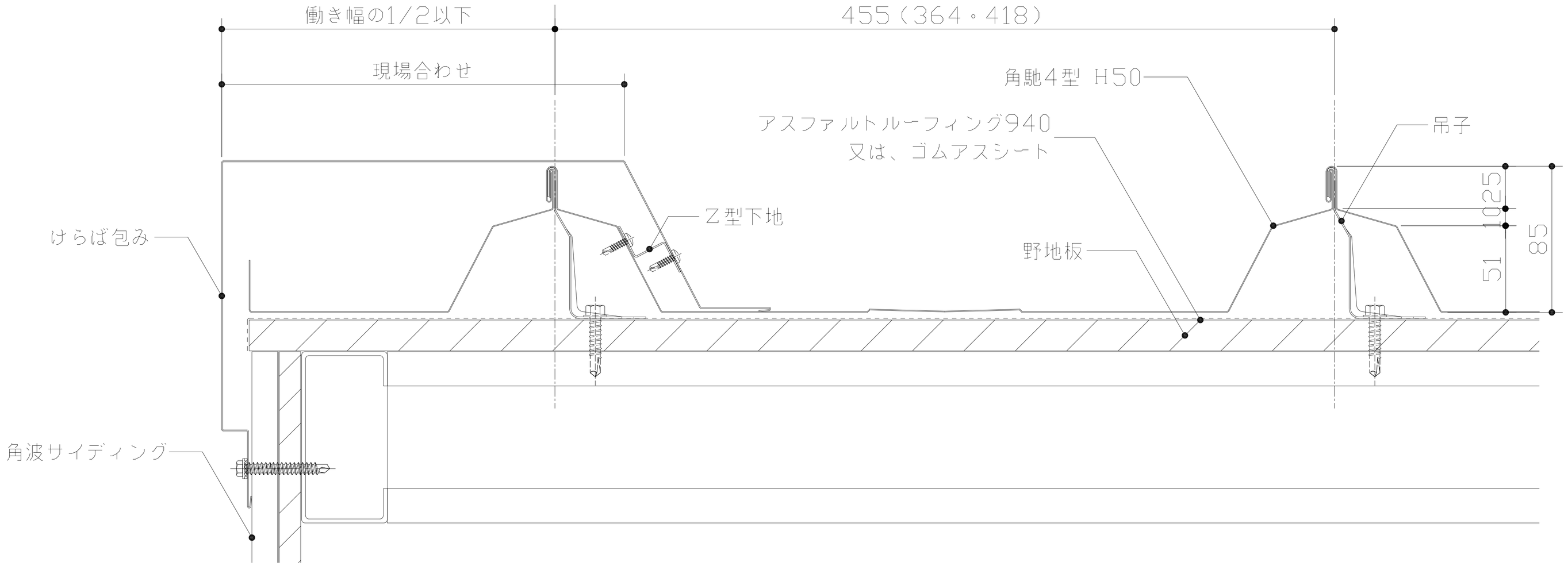

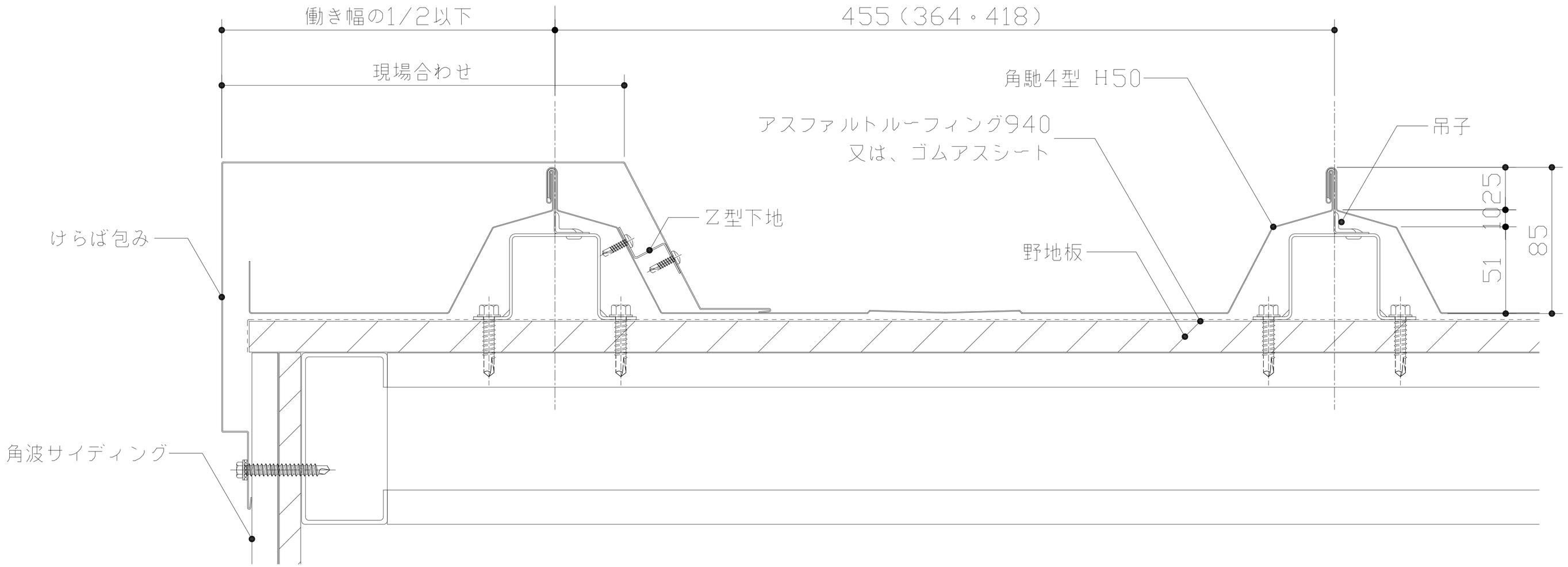

ビルトマテリアル株式会社	改訂			課長	上長	担当	製図	名称	BMルーフ　角馳IV型　H50	作成年月日	図面番号
							吉田	図面名	けらば詳細図02	2010.02.15	KK4H50-004
										縮尺 1：3 (A3)	