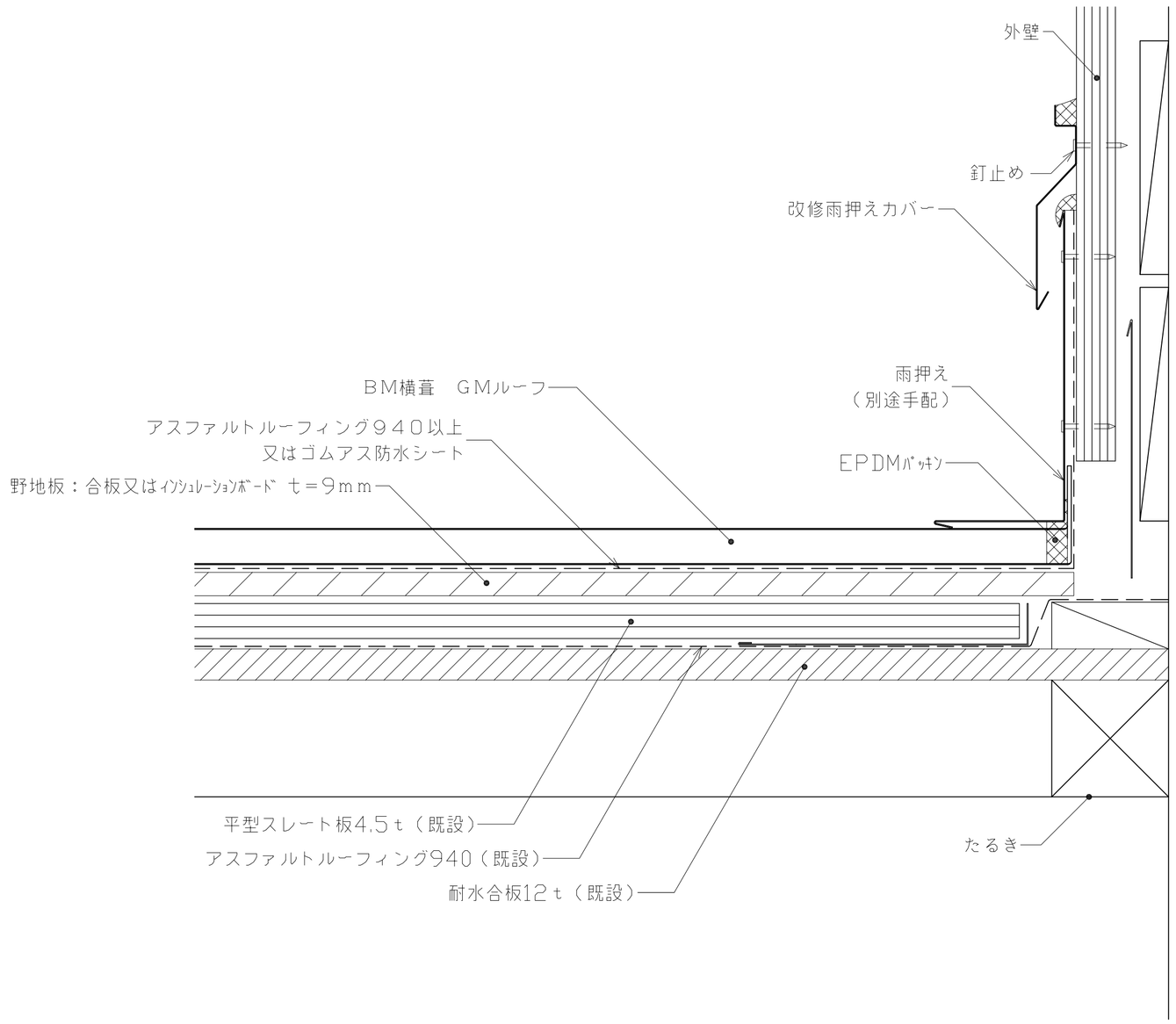

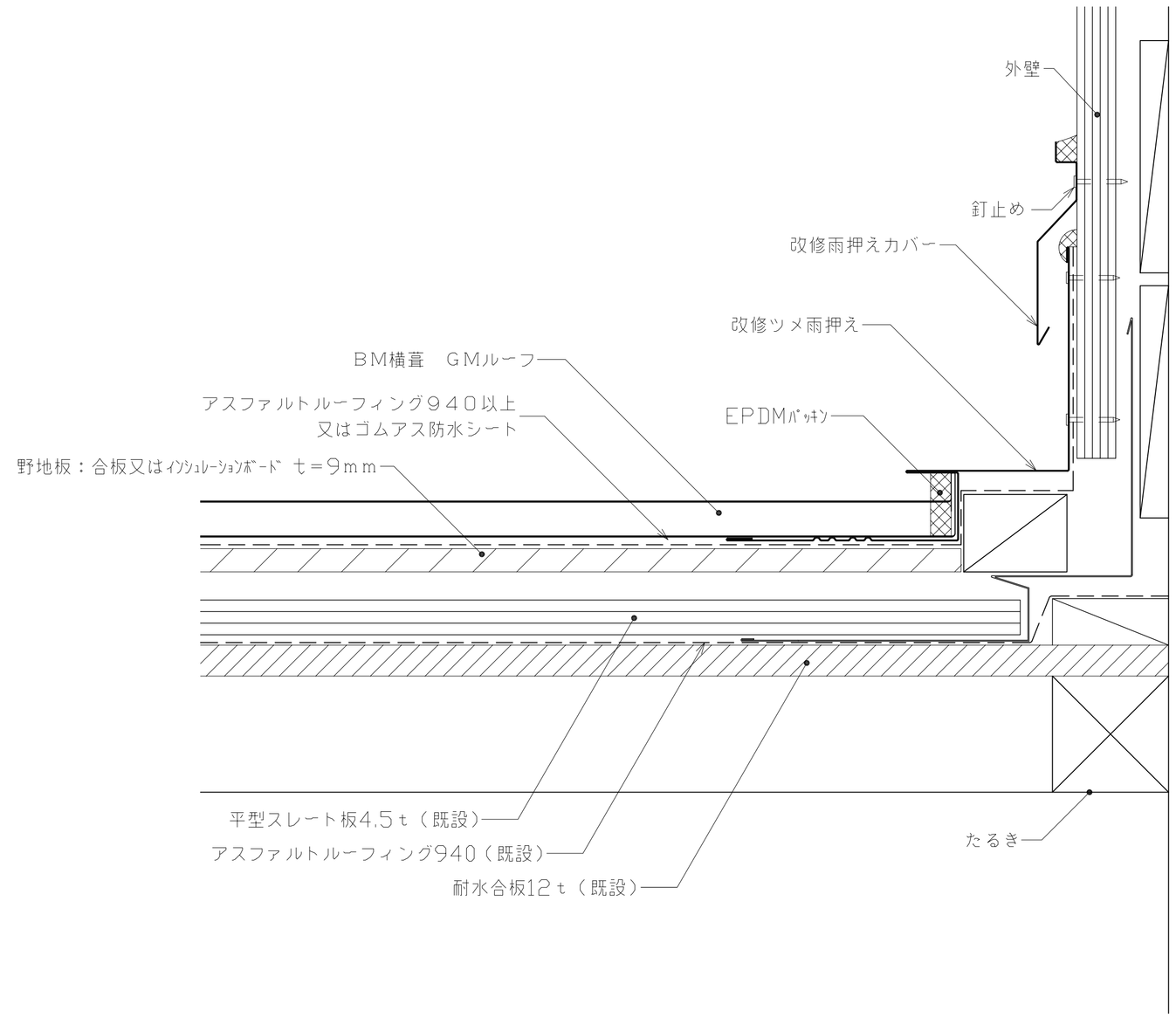

ビルトマテリアル株式会社	改訂			課長	上長	担当	製図	名称	ＢＭ横葺　ＧＭルーフ	作成年月日	図面番号
							吉田	図面名	改修壁取合い詳細図	2016.02.09	GM220-010
										縮尺 1：3 (A3)	